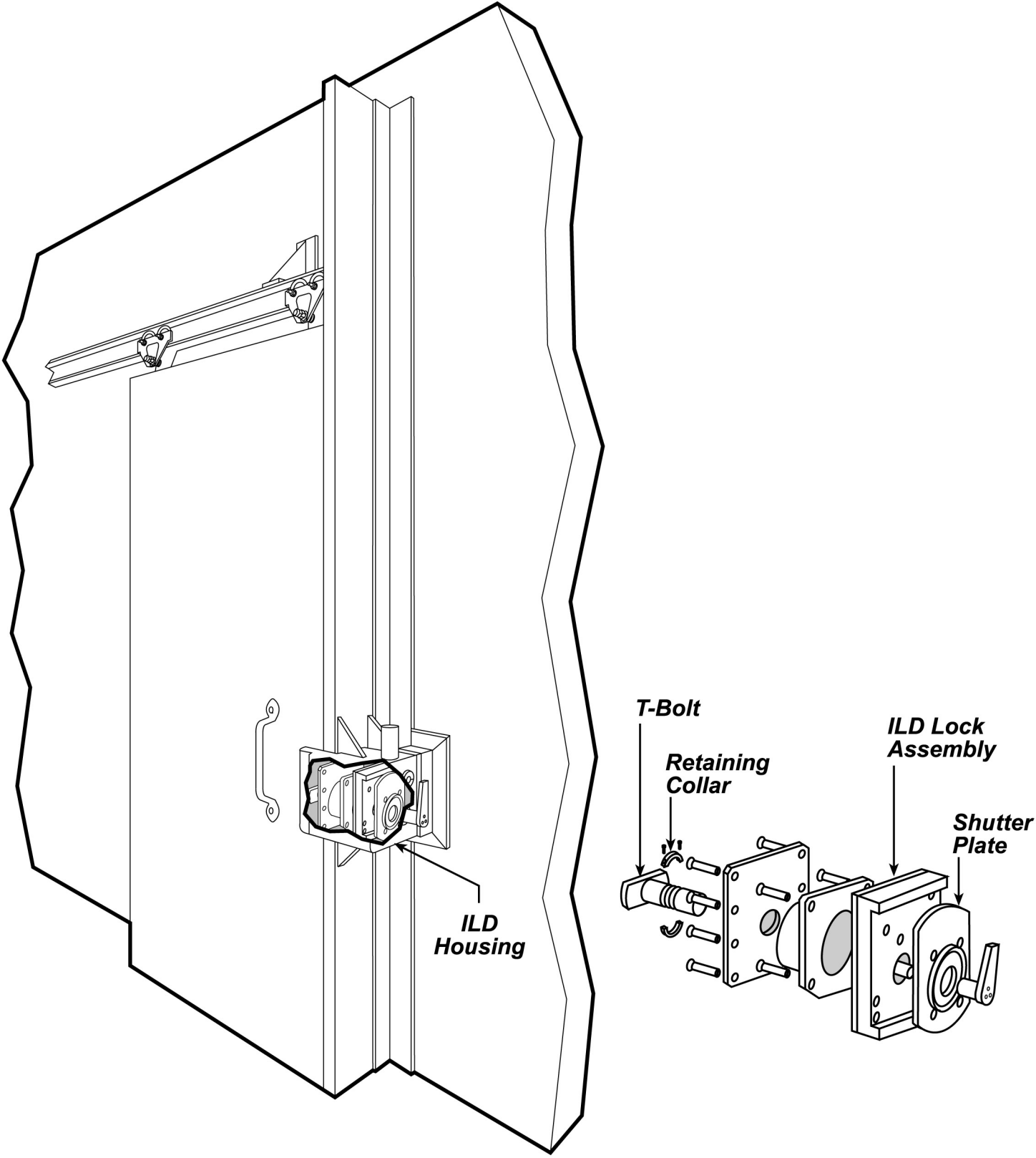

ILD Sliding Door Application